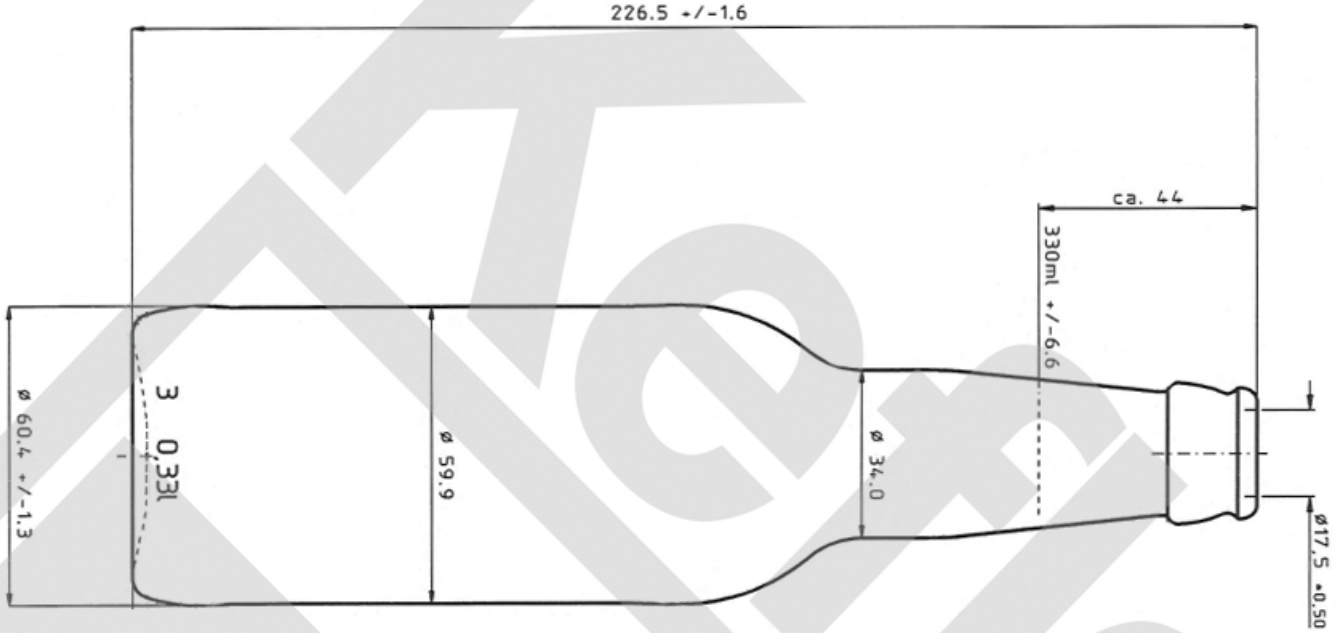

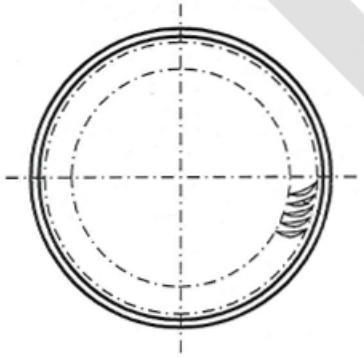

Kefla	Kefla-Glas GmbH & Co. KG	
The drawing may not be duplicated without our permission, nor third persons be made accessible.	Article/ Artikel:	Long Neck braun KK26 33cl
Please note § 2 no. 7 copyright Act and § 18 UWG.	Finish/ Mündung:	Kronkorken / crown cork
We reserve the right to make any changes without prior notice.	Size/ Volumen:	~ 330 ± 6,6 ml
	Brimfull/ Randvoll.:	~ 345 ± 6,6 ml
Diese Zeichnung darf ohne unsere Genehmigung weder vervielfältigt, noch dritten Personen zugängig gemacht werden. Auf §2 Ziffer7 Urheberges. und § 18 UWG wird hingewiesen.	Filling height/ Füllhöhe:	~ 44 mm
	Weight/ Gewicht:	~ 220 g
	Glass color/ Glasfarbe:	braun / brown
	Minimum through hole/ Mindestdurchgangsloch Hals innen:	Ø 15,1 mm
Wir behalten uns das Recht vor, ohne vorherige Ankündigung, Änderungen jeglicher Art vorzunehmen.	Maximum allowed deviation from vertical axis/ Maximal zulässige Abweichung der vertikalen Achse	
Dimensions without individual tolerance according to DIN 6129/ Abmessungen ohne spezielle Toleranz nach DIN 6129		